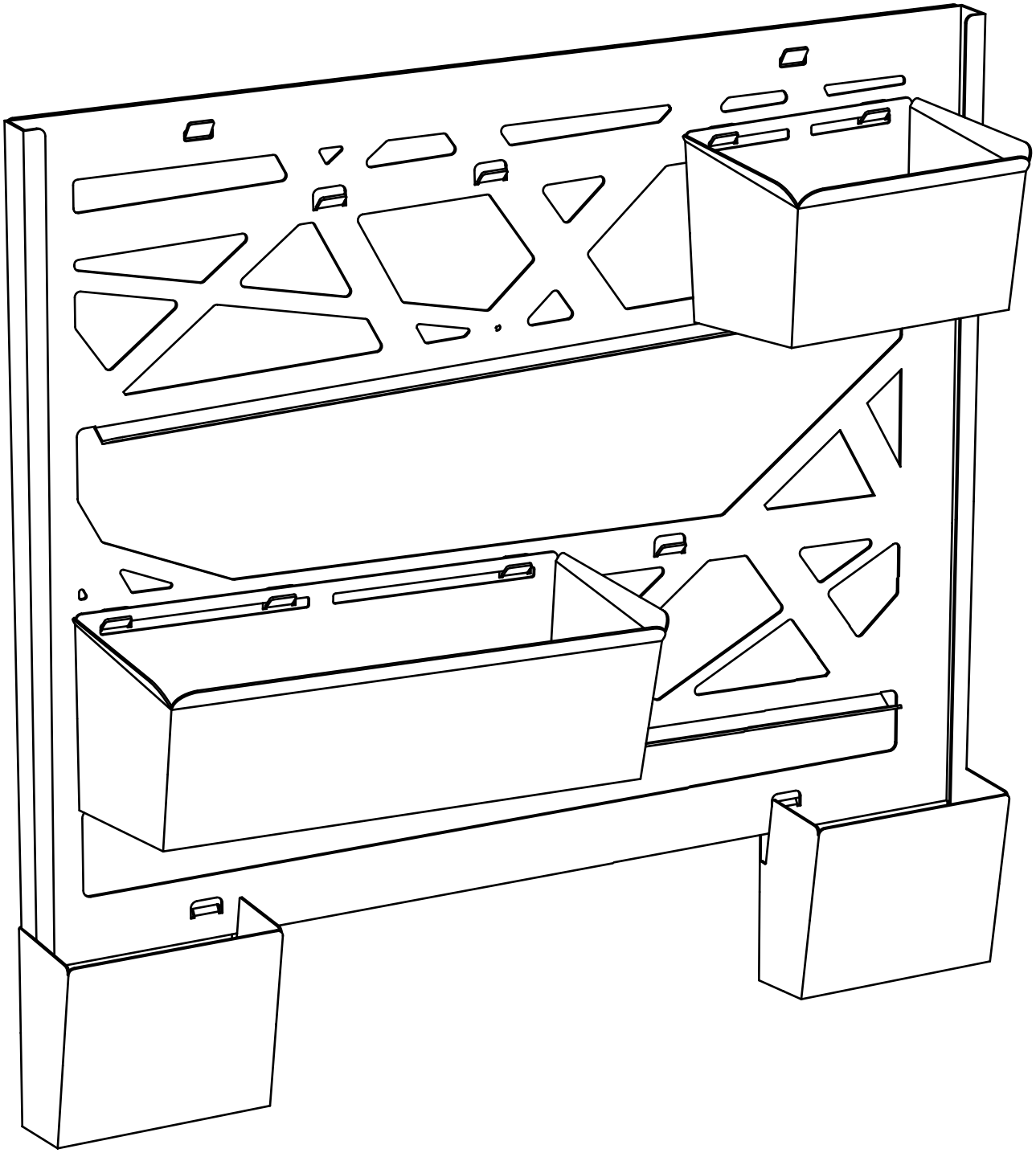

ISTRUZIONI DI MONTAGGIO

B1.0

B1.0 | NOTE GENERALI DI MONTAGGIO

AVVERTENZE

1. Il montaggio deve essere effettuato da una persona competente. Se non viene effettuato correttamente, il prodotto può ribaltarsi o cadere, danneggiando persone o cose.

2. Accertarsi di avere compreso a fondo le caratteristiche tecniche relative al suo utilizzo.

3. Estrarre attentamente il prodotto dall'imballaggio e assicurarsi che sia intatto. Contattare l'assistenza post-vendita e non usare il prodotto qualora si avesse dubbio riguardante le funzionalità dello stesso. I componenti dell'imballaggio (eventuali sacchetti di plastica, ecc..) devono essere tenuti lontano dalla portata dei bambini.

4. Non utilizzare il prodotto per uno scopo diverso da quello per cui è stato progettato. Un uso improprio potrebbe comportare gravi rischi.

5. Il prodotto deve essere posizionato sempre su una parete piana e stabile.

6. Il corretto funzionamento è ottenuto quando il prodotto è installato verticalmente.

7. Se il prodotto non viene utilizzato per lunghi periodi, non caricato correttamente con terriccio e piante, e condizioni climatiche particolarmente avverse (es. forti venti), rimuovere gli elementi piu piccoli e leggeri e collocarli in un posto sicuro.

8. Non modificare nè alterare in nessun modo ogni componente del prodotto.

Si declina ogni responsabilità in relazione:

1. ad eventuali danni causati da un uso improprio del prodotto o non conforme alle istruzioni fornite, manomissione e manutenzione inadeguata ed al normale logorio.

2. al deterioramento dovuto a condizioni climatiche anomale (salsedine, rilevanti sbalzi termici, forti venti, ecc...).

3. a graffi o tagli, ovvero danni provocati da urti o incidenti.

4. ad alterazione, deterioramento o malfunzionamento dovuti ad interazioni con prodotti non idonei.

5. Se il cliente provvede da sè al trasporto del prodotto, causando eventuali danni che potrebbero essere procurati all'articolo durante il trasporto.

DIRETTIVE PER LA SICUREZZA

Questo prodotto è stato progettato affinché il suo utilizzo sia sicuro. Comunque, un uso improprio può provocare gravi ferite.

Seguire le istruzioni riportate qui di seguito per evitare danni.

Osservare le direttive per la sicurezza e le avvertenze.

Utilizzare sempre accessori di fissaggio adatte alla parete a cui l'articolo va fissato.

Tenere fuori dalla portata dei bambini.

MANUTENZIONE

Utilizzare un panno umido per pulire le parti.

Importante: l'uso di detergenti aggressivi, solventi e abrasivi possono danneggiare il prodotto.

AMBIENTE

Il prodotto è realizzato completamentein metallo ed è quindi riciclabile al 100%.

Il prodotto non può essere smaltito come un normale rifiuto domestico. Deve essere invece portato in un punto di raccolta per il riciclaggio di prodotti metallici.

Assicurandosi che questo prodotto venga smaltito correttamente, aiuterete a prevenire potenziali conseguenze negative per l'ambiente e per la salute.
Per maggiori informazioni dettagliate a proposito del riciclaggio del prodotto, si prega di contattare l'ufficio locale di competenza o il servizio locale di smaltimento.

COPYRIGHT

Sono vietate la riproduzione integrale o parziale del presente manuale senza il permesso scritto dell' azienda.

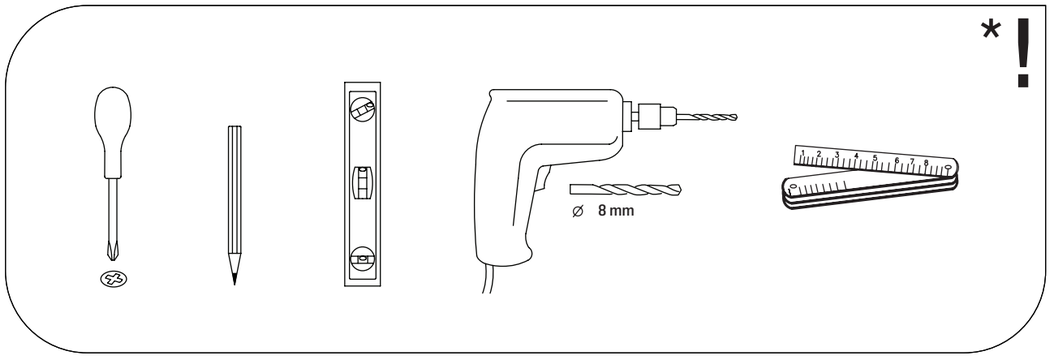

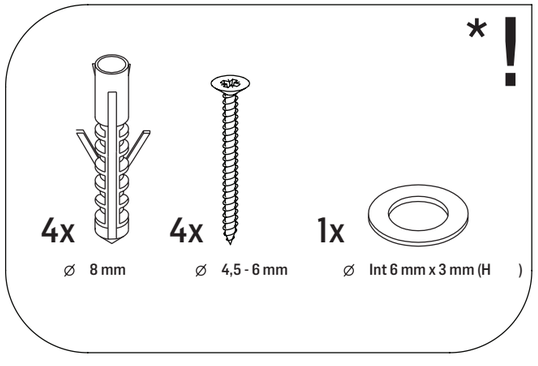

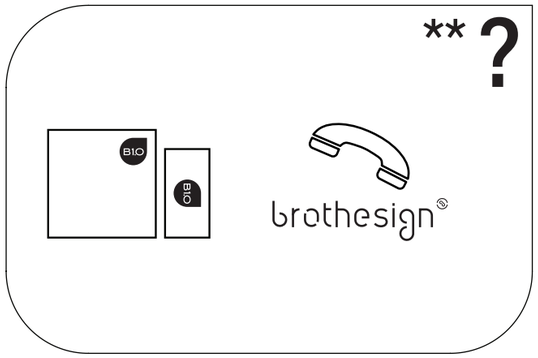

AVVERTENZE | Prima di iniziare l'assemblaggio, sballare tutti gli elementi, prestando particolare attenzione a non danneggiarli o graffiarli.

Sistemarli su una superficie ampia e verificare la quantità degli elementi.

* Le viti e gli accessori per fissare il prodotto alla parete non sono inclusi. Scegli viti e accessori di fissaggio in grado di sostenere il peso del prodotto in questione e adatti alla parete a cui l'articolo va fissato.
Per maggiori dettagli, rivolgiti a un rivenditore specializzato.

** In caso di dubbi, contattare Brothesign s.r.l.

1

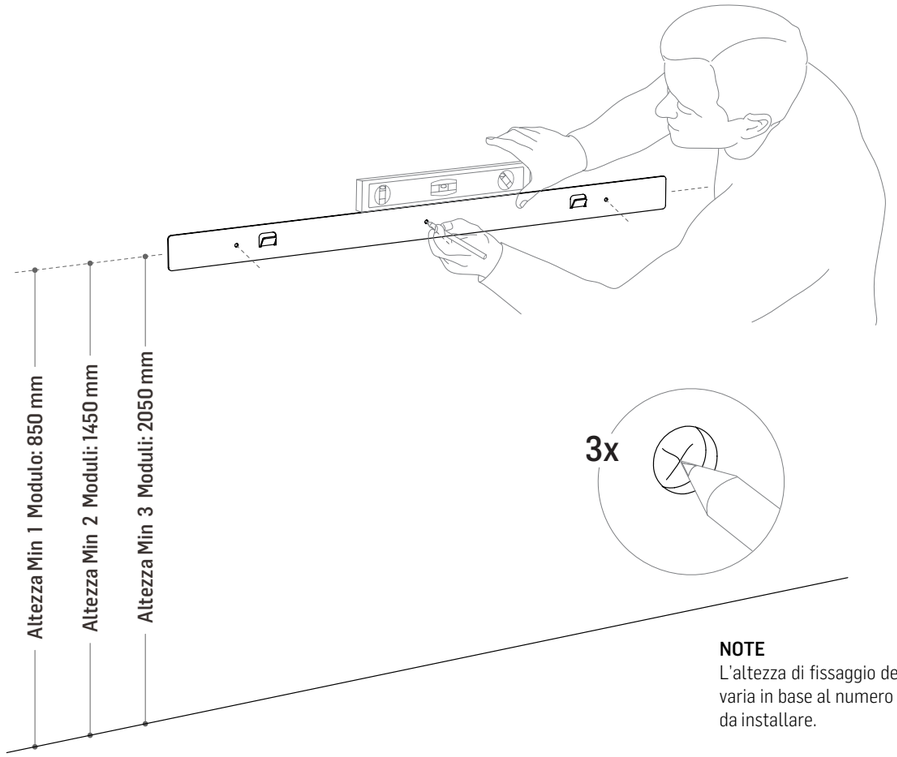

NOTE
L'altezza di fissaggio della staffa varia in base al numero di moduli da installare.

2

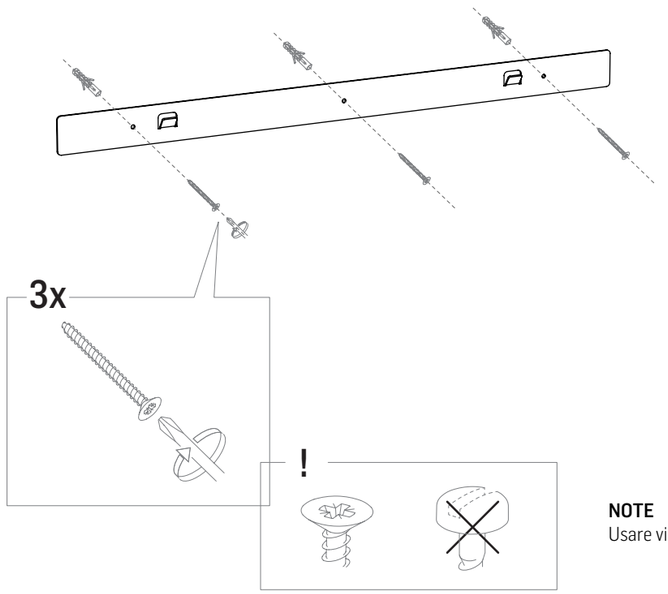

NOTE
Usare viti a testa svasata.

3

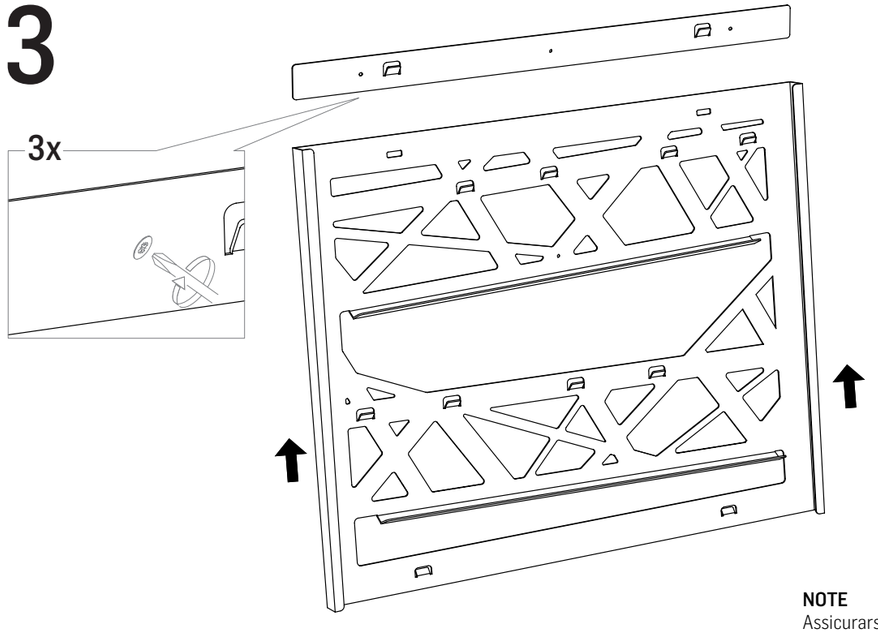

NOTE
Assicurarsi di fissare le viti in modo corretto, a filo della staffa.

4

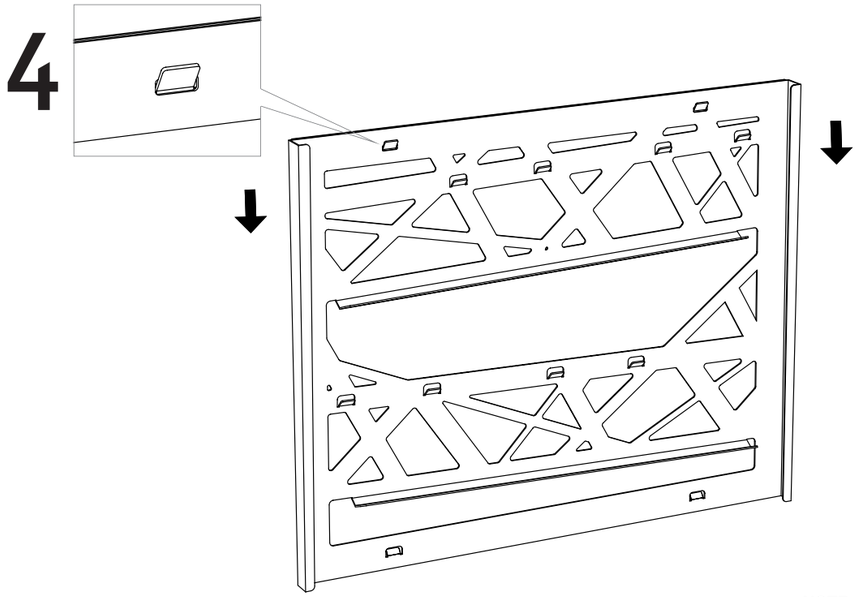

NOTE
Assicurarsi di agganciare in modo corretto la struttura alla staffa di fissaggio.

!

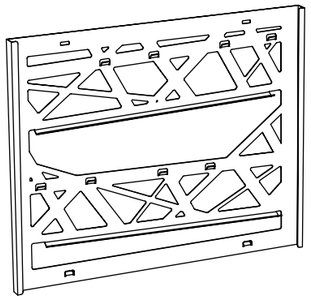

1 Modulo

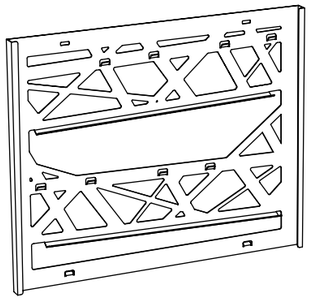

2 Moduli

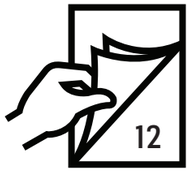

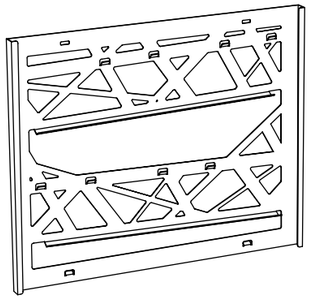

3 Moduli

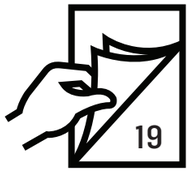

5

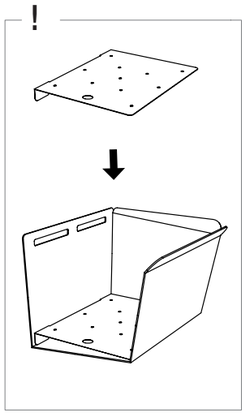

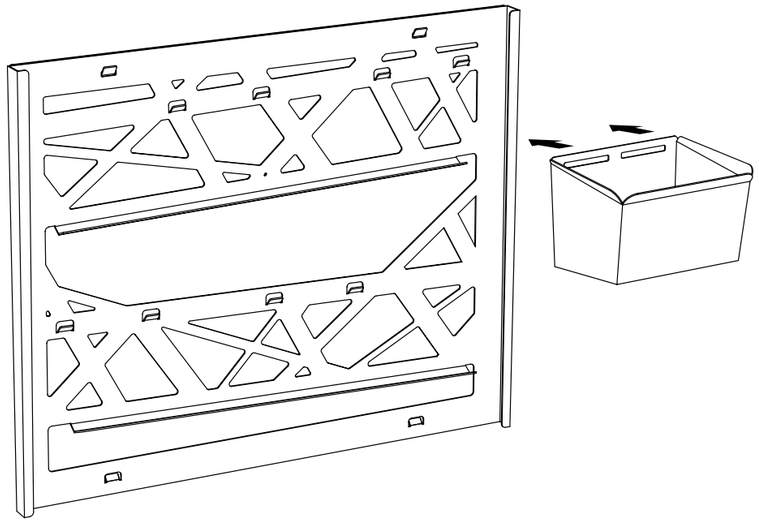

NOTE
Prima di agganciare i vasi, collocare all'interno la griglia fornita in dotazione.

6

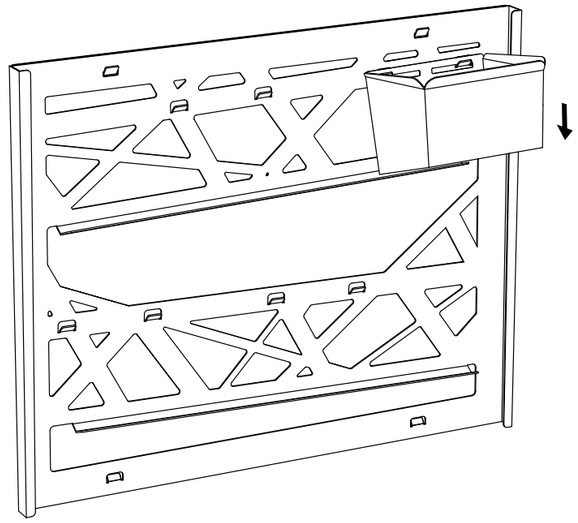

NOTE
Agganciare il vaso alle alette della struttura.

7

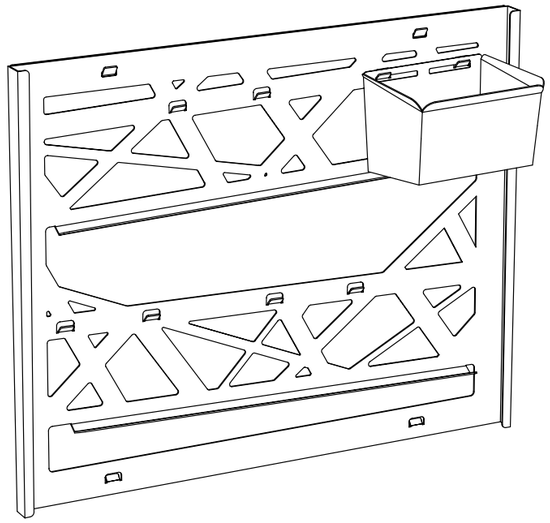

NOTE
Assicurarsi di aver collocato il vaso nel modo corretto, impegnando entrambe le asole con le rispettive alette poste sulla struttura.

8

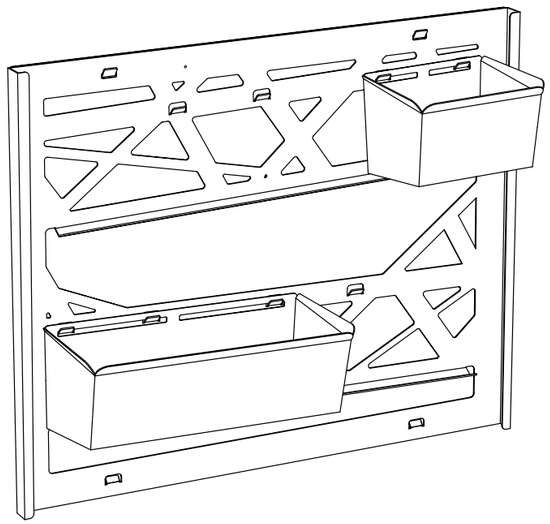

NOTE
Vasi di varie dimensioni richiedono lo stesso meccanismo di aggancio.

La disposizione dei vasi in figura, è solo a scopo illustrativo.

9

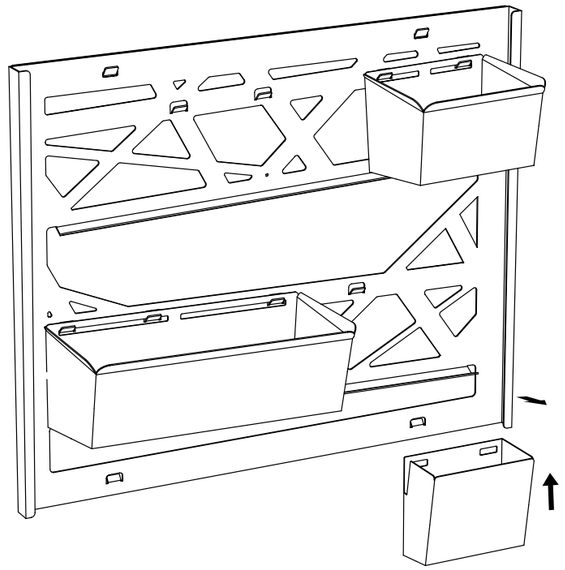

NOTE
Spostare leggermente la struttura in avanti per facilitare l'aggancio del vaso di raccolta dell'acqua.

10

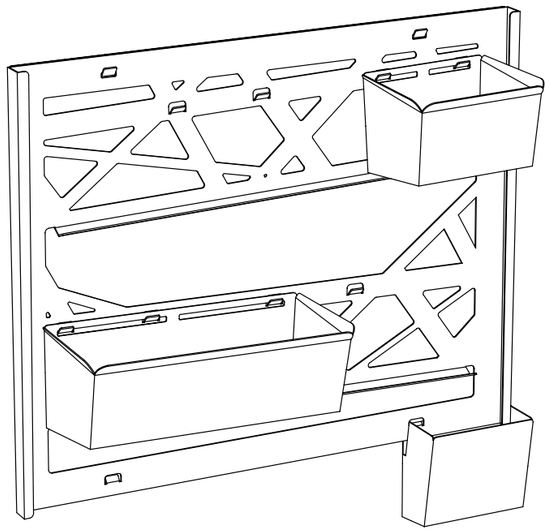

NOTE
Assicurarsi di aver collocato il vaso di raccolta dell'acqua nella posizione corretta.

11

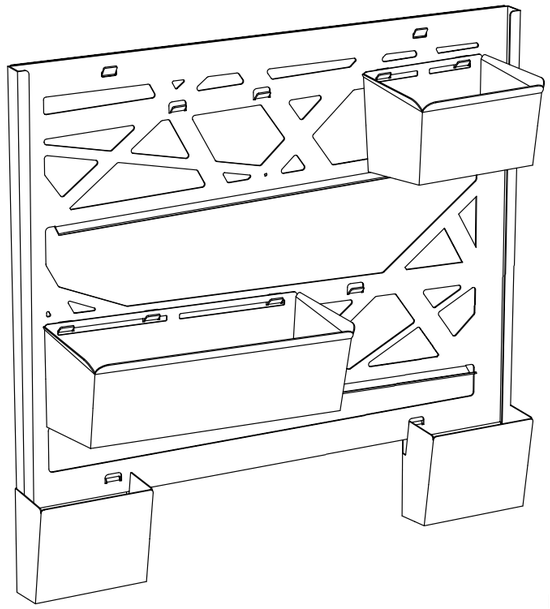

NOTE
Ripetere la stessa operazione per agganciare il secondo vaso di raccolta dell'acqua.

5

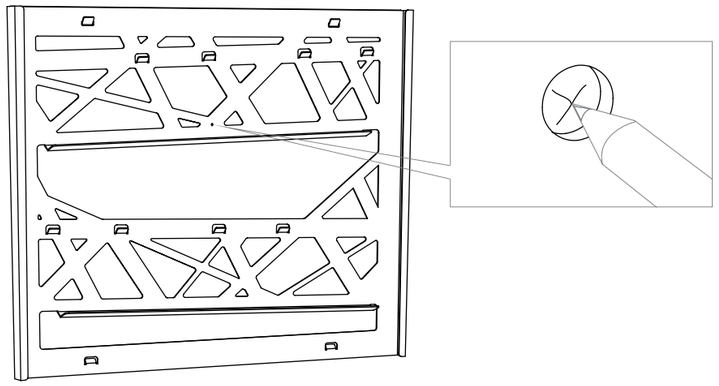

NOTE
Foro di sicurezza necessario per impedire alla struttura di flettersi a causa di un eccessivo carico.

6

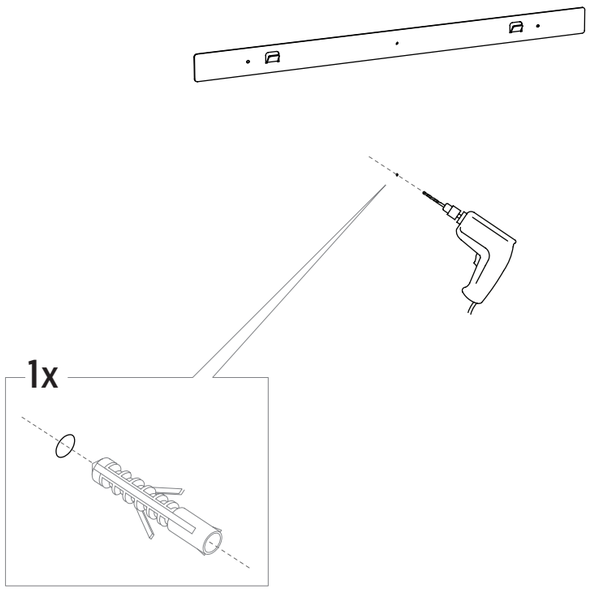

NOTE
Sganciare la struttura dalla staffa ed effettuare un foro nella parete, in prossimità del segno.

7

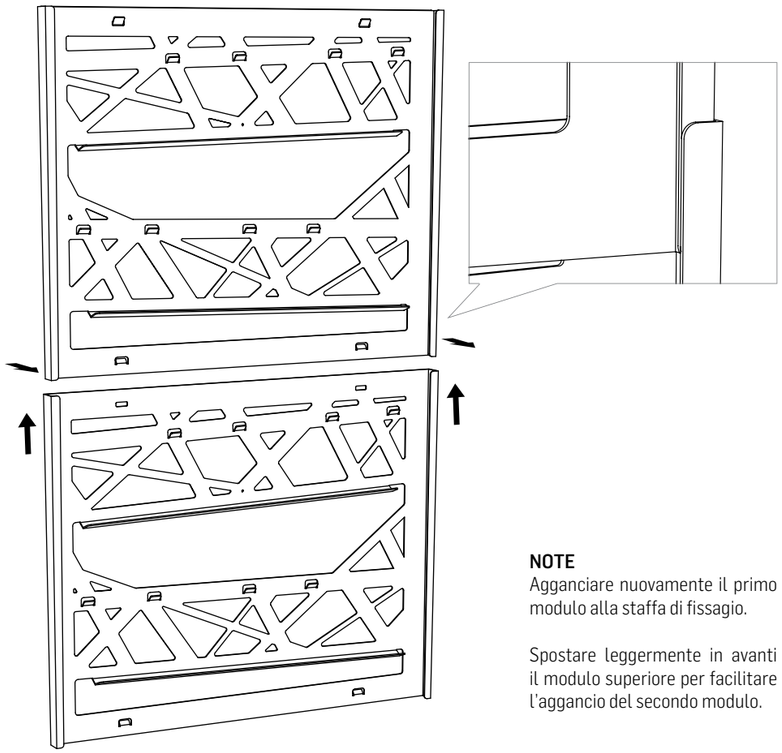

NOTE
Agganciare nuovamente il primo modulo alla staffa di fissagio.

Spostare leggermente in avanti il modulo superiore per facilitare l'aggancio del secondo modulo.

8

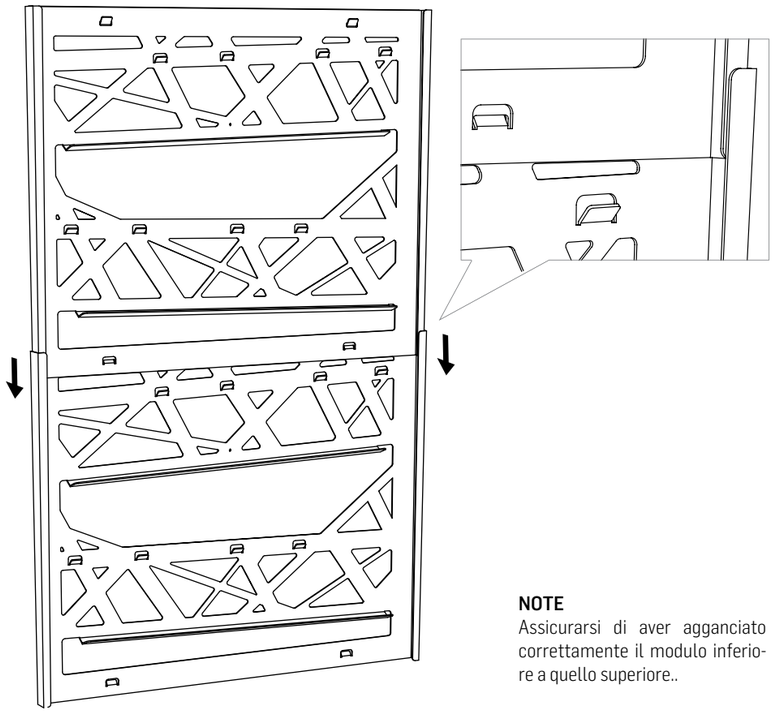

NOTE
Assicurarsi di aver agganciato correttamente il modulo inferiore a quello superiore..

9

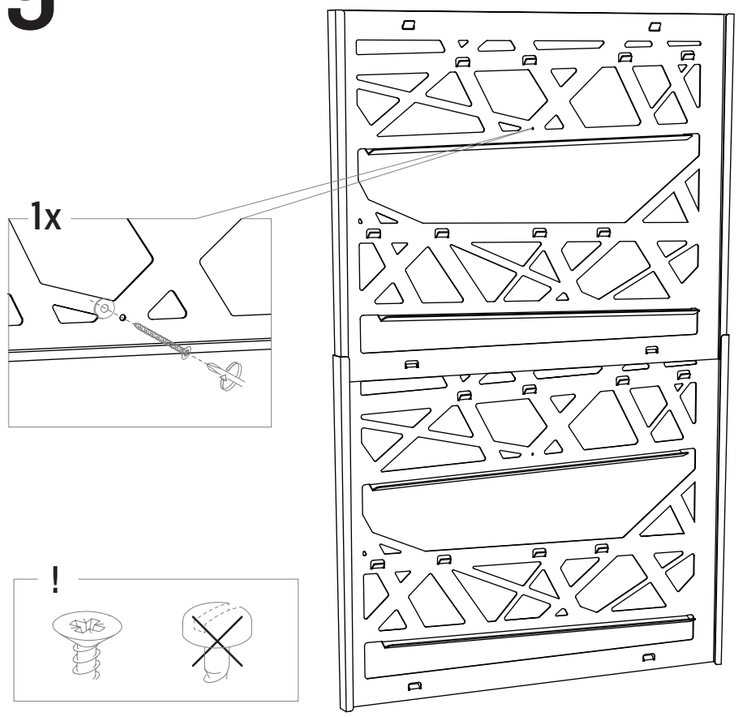

NOTE
Per un corretto funzionamento, la vite va fissata SOLO al modulo superiore, lasciando libero quello inferiore.

Collocare un distanziale tra la struttura e il muro, in modo da creare una intercapedine di circa 3 mm.

Utilizzare viti a testa svasata.

10

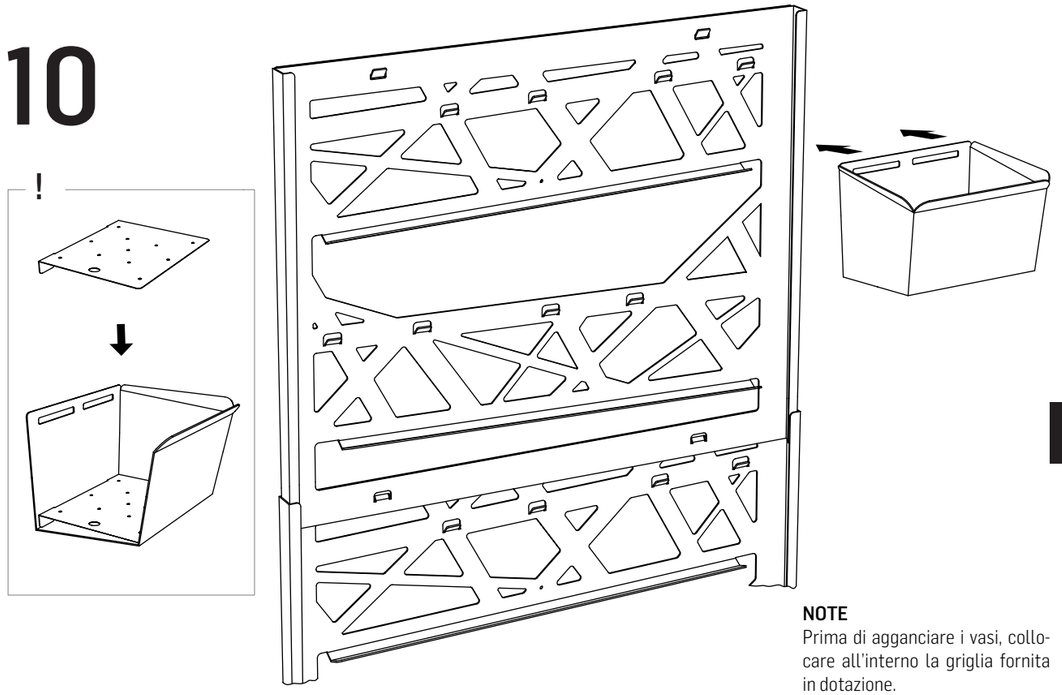

NOTE
Prima di agganciare i vasi, collocare all'interno la griglia fornita in dotazione.

11

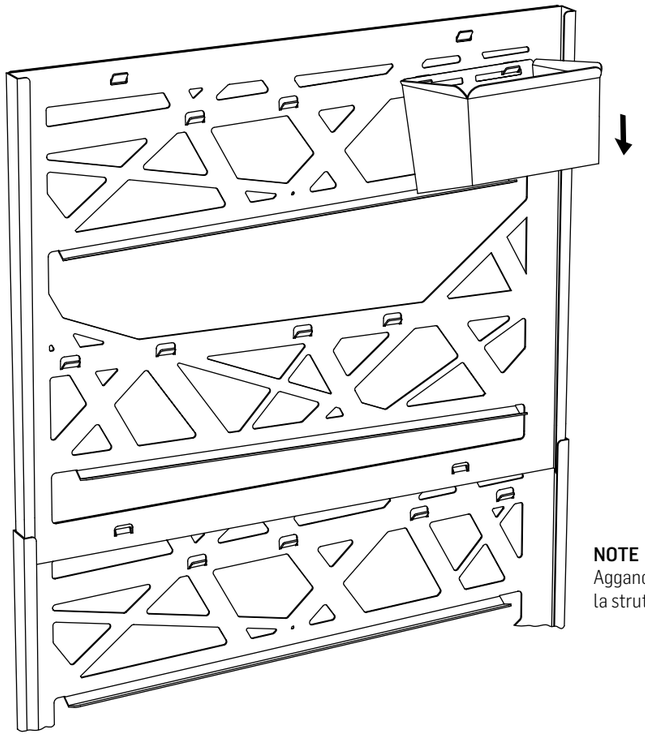

NOTE
Agganciare il vaso alle alette della struttura.

12

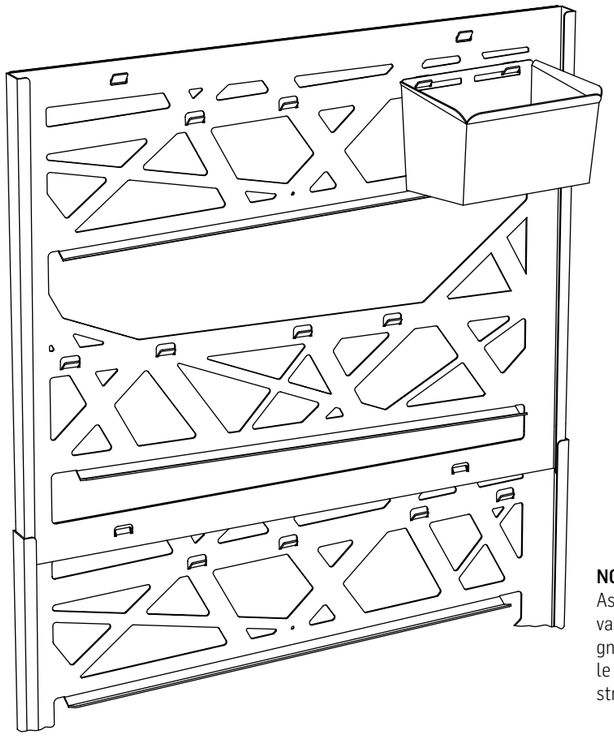

NOTE
Assicurarsi di aver collocato il vaso nel modo corretto, impegnando entrambe le asole con le rispettive alette poste sulla struttura.

13

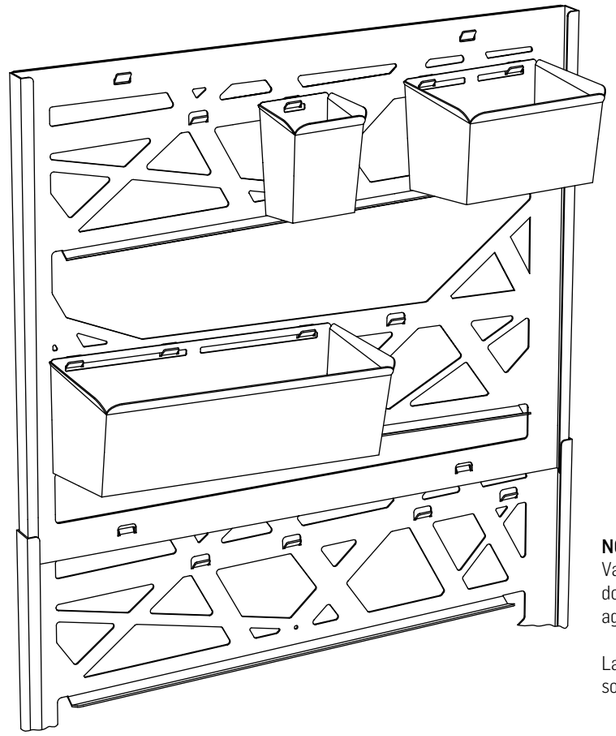

NOTE
Vasi di varie dimensioni richiedono lo stesso meccanismo di aggancio.

La disposizione dei vasi in figura, è solo a scopo illustrativo.

14

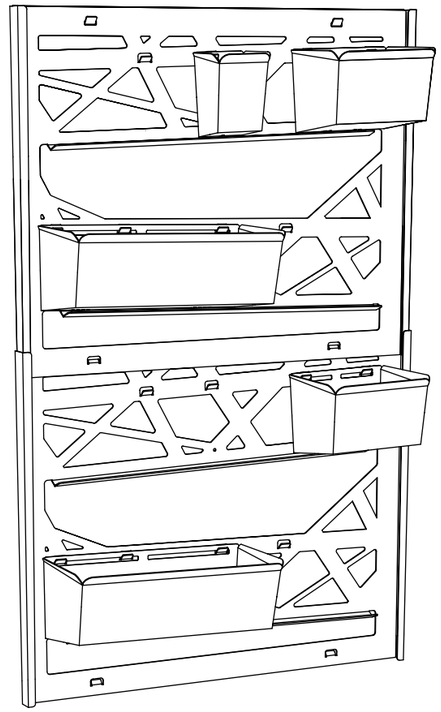

NOTE
Collocare i vasi in dotazione anche sulla seconda struttura.

15

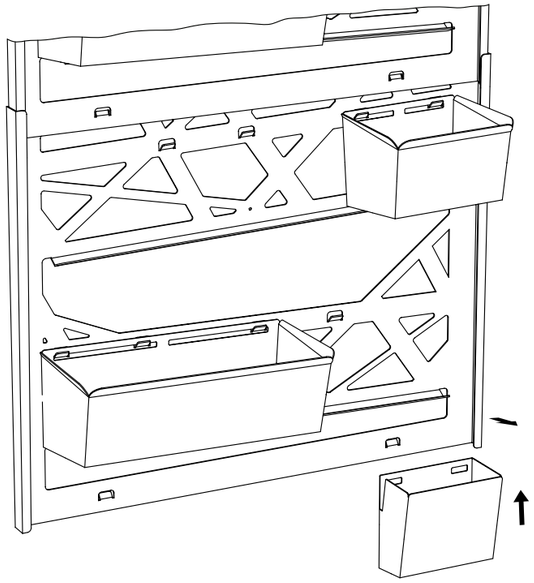

NOTE
Spostare leggermente la struttura in avanti per facilitare l'aggancio del vaso di raccolta dell'acqua.

16

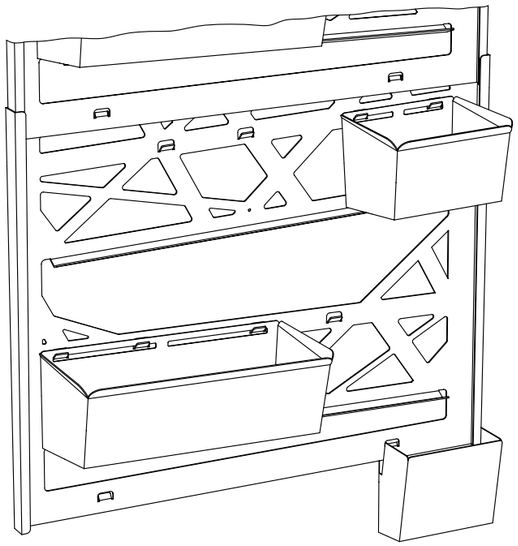

NOTE
Assicurarsi di aver collocato il vaso di raccolta dell'acqua nella posizione corretta.

17

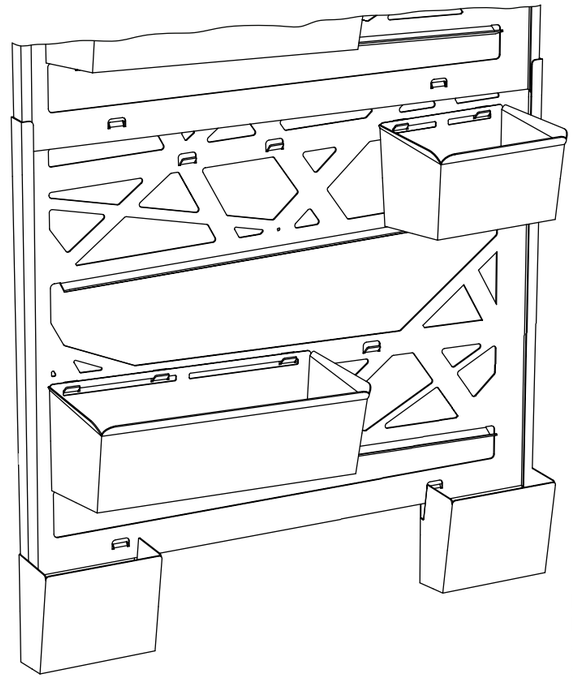

NOTE
Ripetere la stessa operazione per agganciare il secondo vaso di raccolta dell'acqua.

18

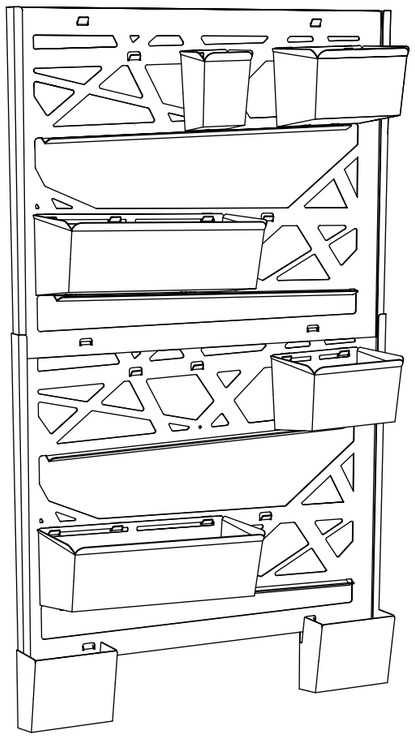

NOTE
Per il funzionamento e i consigli sull' utilizzo, vedere le note informative.

5

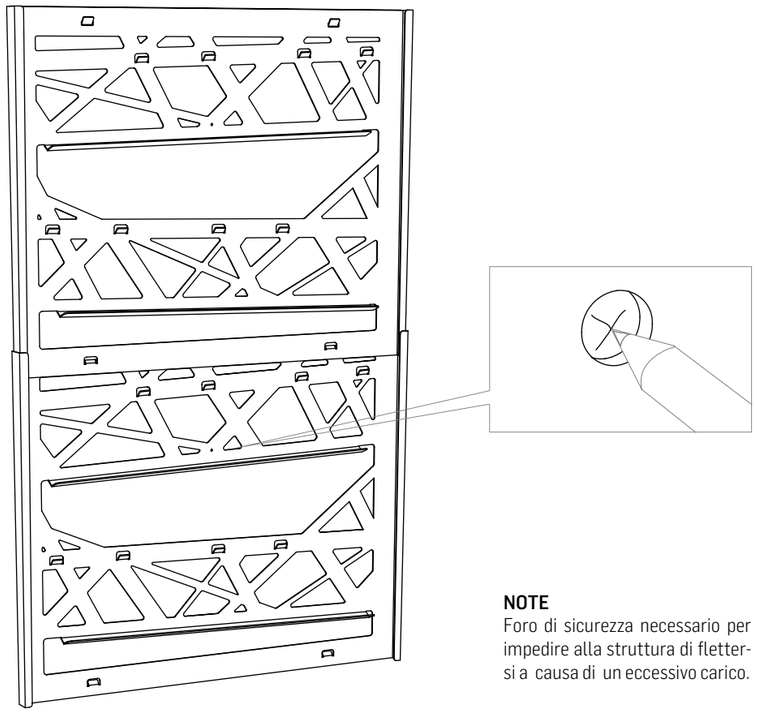

NOTE
Foro di sicurezza necessario per impedire alla struttura di flettersi a causa di un eccessivo carico.

6

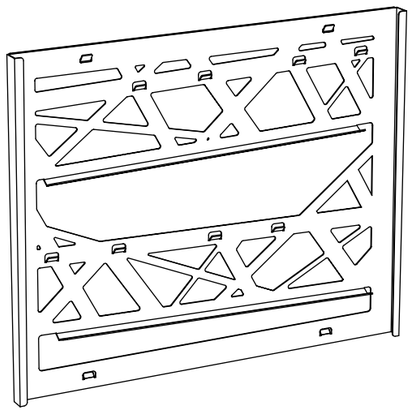

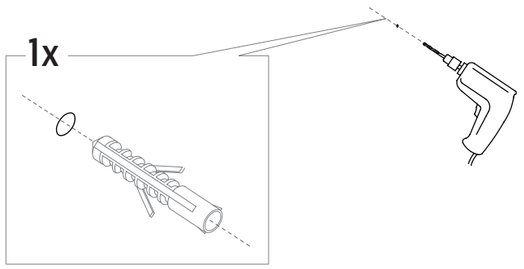

NOTE
Sganciare la struttura dalla staffa ed effettuare un foro nella parete, in prossimità del segno.

7

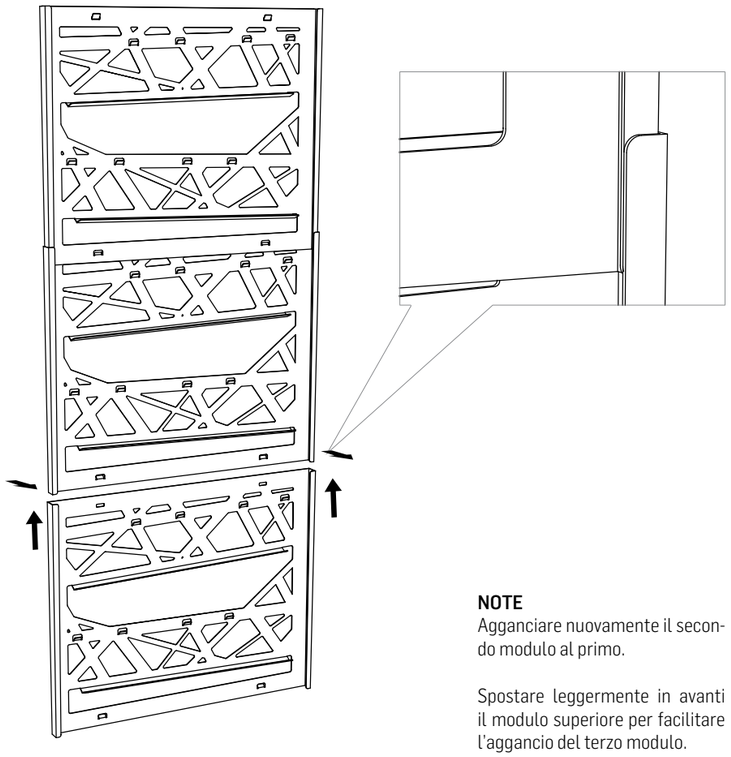

NOTE
Agganciare nuovamente il secondo modulo al primo.

Spostare leggermente in avanti il modulo superiore per facilitare l'aggancio del terzo modulo.

8

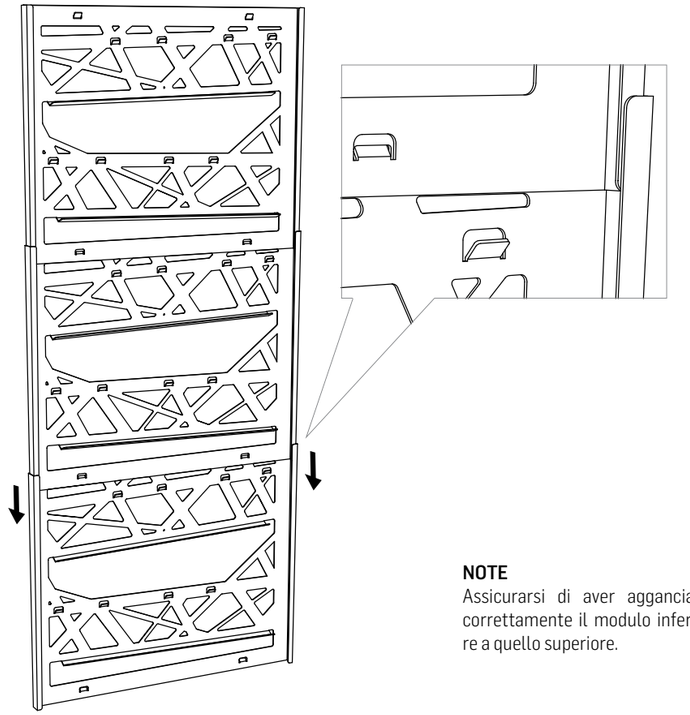

NOTE
Assicurarsi di aver agganciato correttamente il modulo inferiore a quello superiore.

9

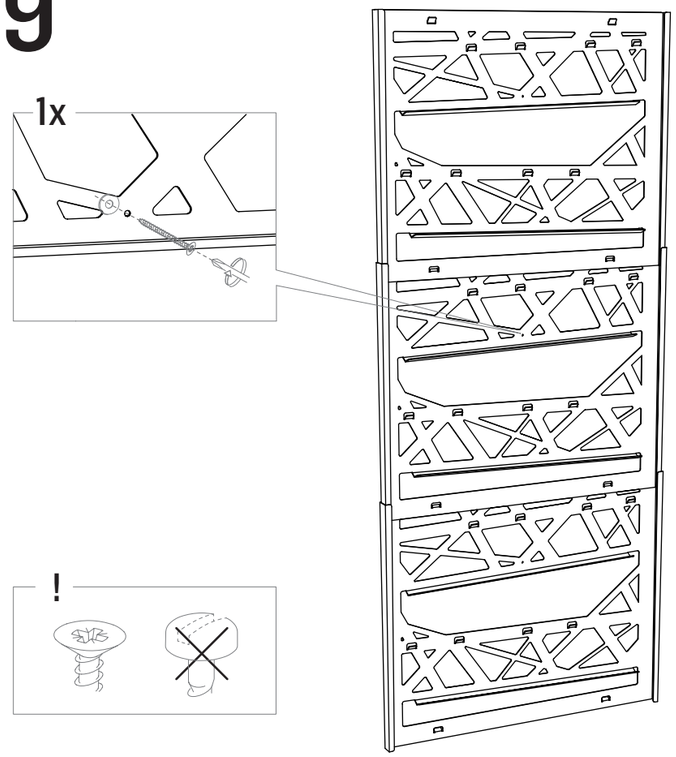

NOTE
Per un corretto funzionamento, la vite va fissata SOLO al modulo superiore, lasciando libero quello inferiore.

Collocare un distanziale tra la struttura e il muro, in modo da creare una intercapedine di circa 3 mm.

Utilizzare viti a testa svasata.

10

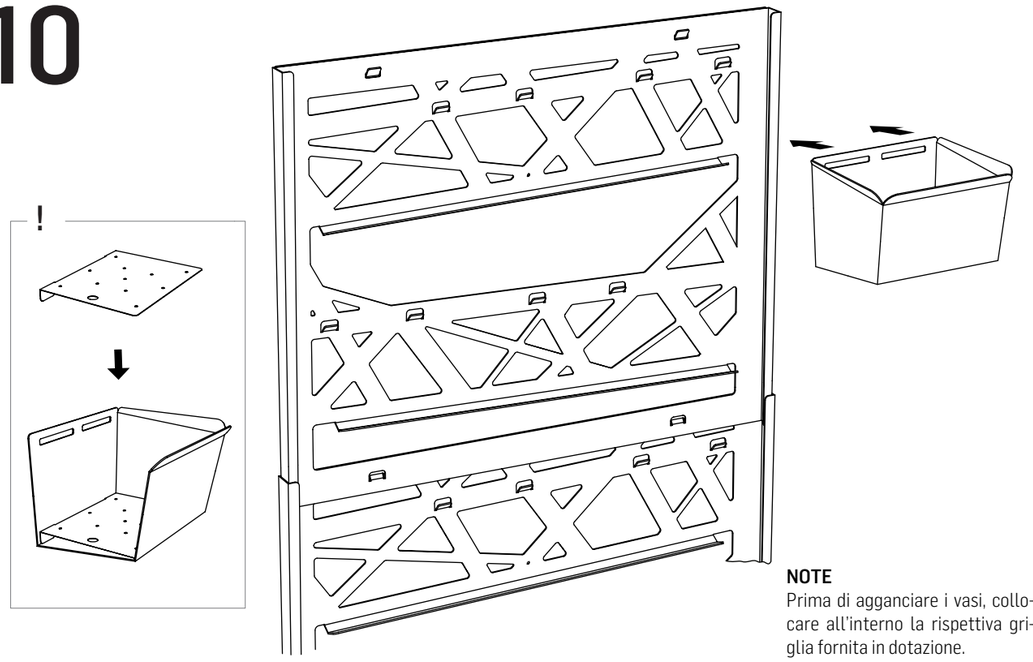

NOTE
Prima di agganciare i vasi, collocare all'interno la rispettiva griglia fornita in dotazione.

Per ulteriori dettagli, consultare le note informative.

11

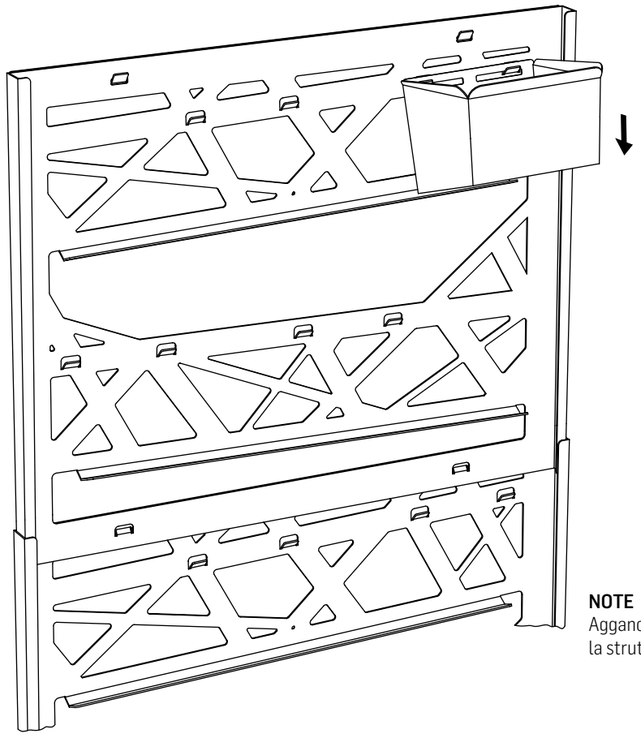

NOTE
Agganciare il vaso alle alette della struttura.

12

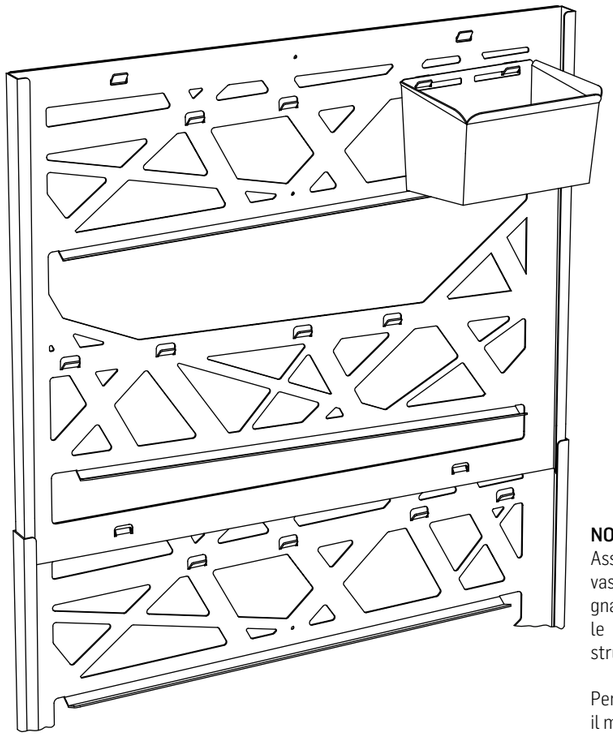

NOTE
Assicurarsi di aver collocato il vaso nel modo corretto, impegnando entrambe le asole con le rispettive alette poste sulla struttura.

Per ulteriori dettagli, consultare il manuale d'uso.

13

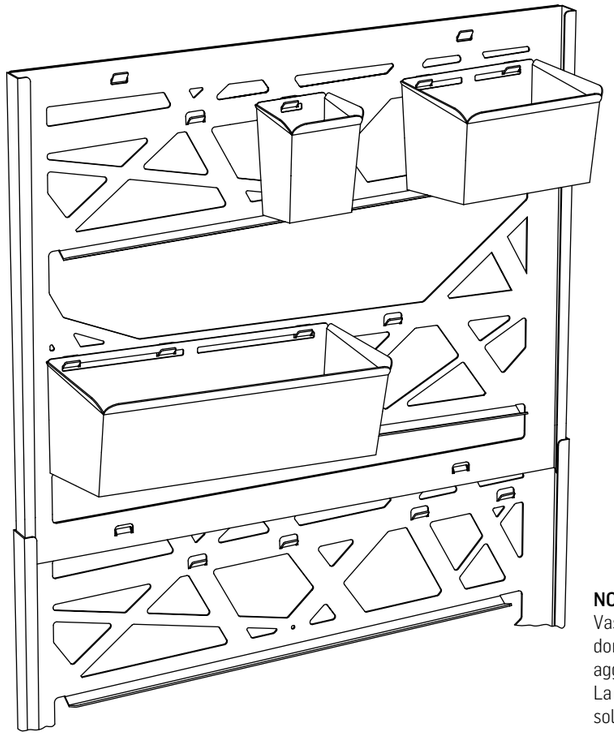

NOTE
Vasi di varie dimensioni richiedono lo stesso meccanismo di aggancio.
La disposizione dei vasi in figura, è solo a scopo illustrativo.

Per ulteriori dettagli, consultare le note informative.

14

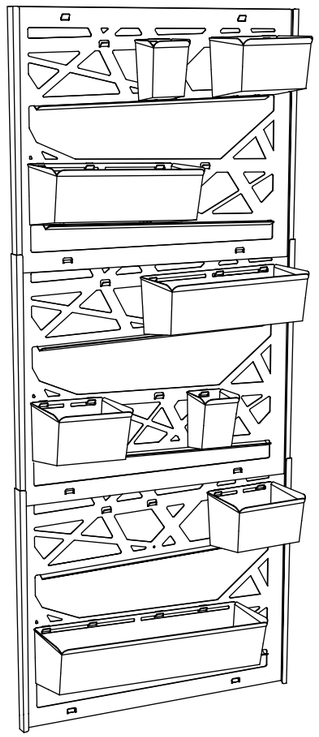

NOTE
Collocare i vasi in dotazione anche sulla seconda e sulla terza struttura.

15

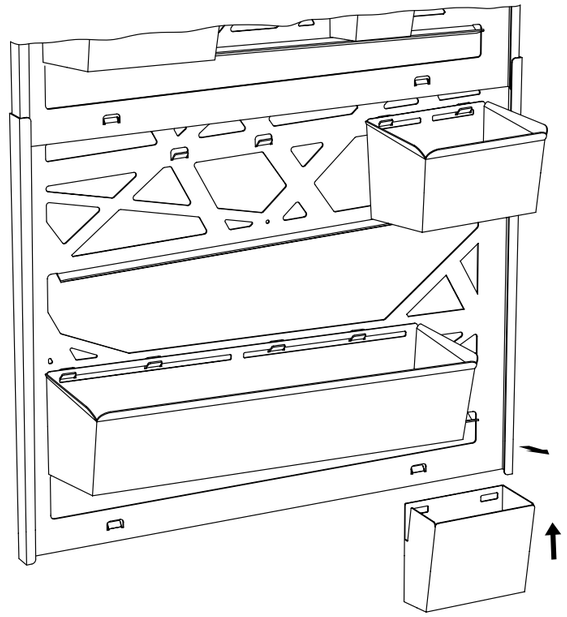

NOTE
Spostare leggermente la struttura in avanti per facilitare l'aggancio del vaso di raccolta dell'acqua.

16

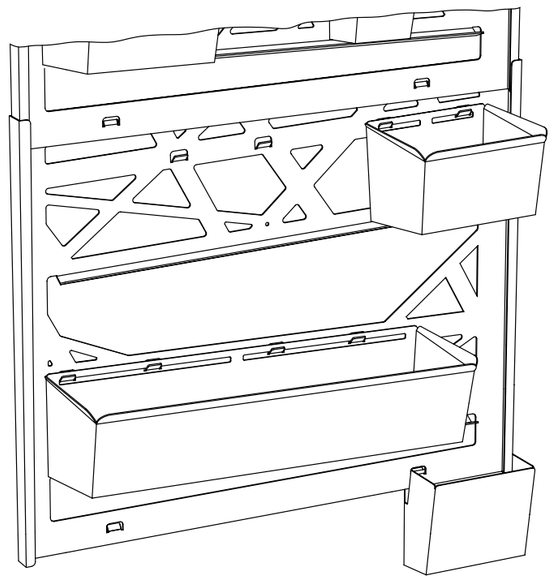

NOTE
Assicurarsi di aver collocato il vaso di raccolta dell'acqua nella posizione corretta.

17

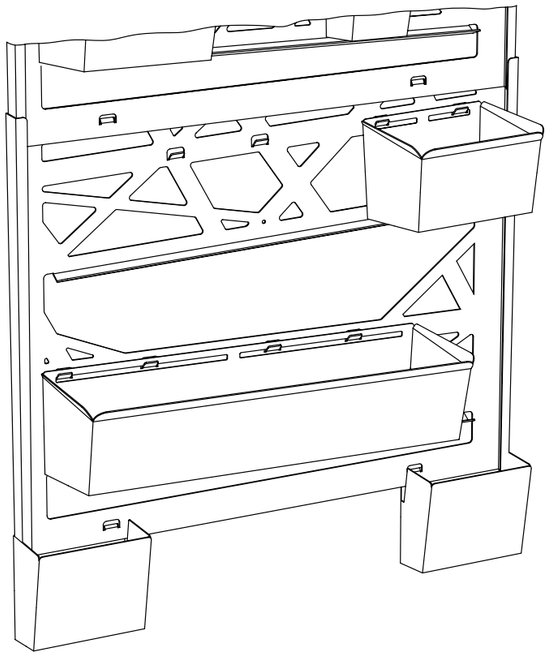

NOTE
Ripetere la stessa operazione per agganciare il secondo vaso di raccolta dell'acqua.

18

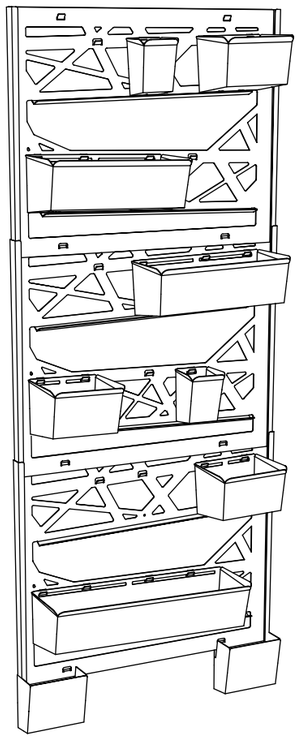

NOTE
Per il funzionamento e i consigli sull' utilizzo, vedere le note informative.

MINIMAL VERTICAL GARDEN

DESIGNED BY
Marco Zongoli | Stefano Tranzi | Marco Fiecconi

#B1OMinimalVerticalGarden

Prodotto Brevettato da

METALTECNICA S.r.l.

www.brothesign.com

BROTHESIGN srl
P.IVA 02211820564
Via Mazzocchi, 18
01033 Civita Castellana (VT)
Tel +39 347.00.27.457

brothesign@gmail.com | www.brothesign.com